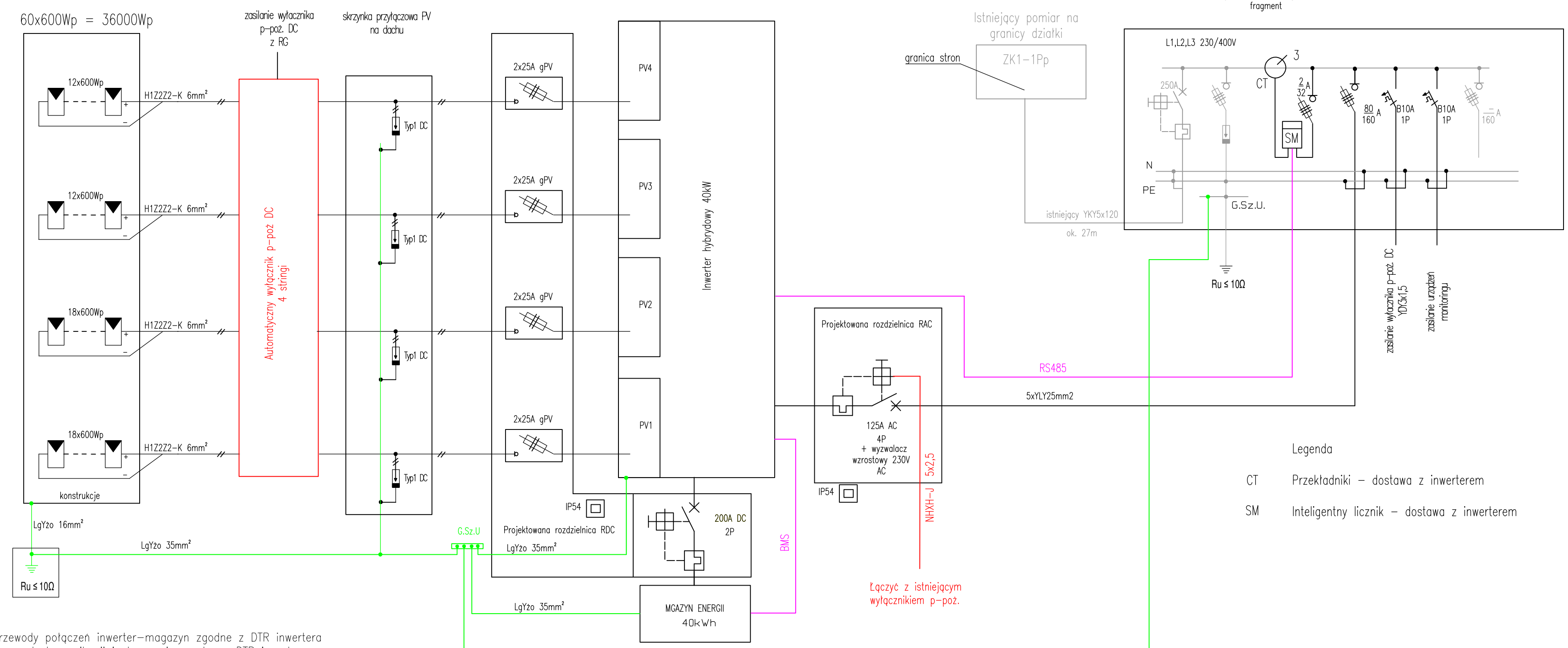

Legenda

CT Przekładniki – dostawa z inwerterem

SM Inteligentny licznik – dostawa z inwerterem

Opis.

1. Przewody połączeń inwerter–magazyn zgodne z DTR inwertera
2. Przewody komunikacji i sterowania zgodne z DTR inwertera
3. Połączenia wyrównawcze i uziemiena urządzeń, typ i przekrój przewodów na schemacie
4. Zastosowane wyłączniki AC i DC ustawić do nominalnych prądów zabezpieczanych urządzeń
5. System wyposażony w optymalizatory i koncentratory do poprawy parametrów pracy, monitoringu, diagnostyki systemu i szybkiego wyłączenia

Napięcie otwartego łańcucha paneli (18 paneli)	–	927V
Napięcie łańcucha paneli w pkt. mocy max.(18 paneli)	–	773V
Napięcie otwartego łańcucha paneli (12 paneli)	–	616V
Napięcie łańcucha paneli w pkt. mocy max.(12 paneli)	–	515V
Prąd maksymalny pojedyńczego łańcucha paneli (pkt. mocy max.)	–	13,99A
Maksymalny spadek napięcia w kablu zasilającym instalację PV	–	<1%

Nazwa	Mikroinstalacja fotowoltaiczna 36kWp wraz z magazynem energii 40kWh dla budynku Regionalnego Centrum Ratownictwa w Witnicy		
Adres	ul. Żwirowa 2A-2C, 66-460 Witnica		
Inwestor	Gmina Witnica, Plac Andrzeja Zabłockiego 6, 66-446 Witnica		skala -
Treść rysunku	Schemat mikroinstalacji PV		rys. 3E
Projektował	mgr inż Andrzej Biernacki upr. nr 39/85/Gw		20.04.2026
Opracował	mgr inż Jerzy Sagalara upr. nr 5/86/Gw		